AICHI

スカイマスター SKYMASTER

SS-12A

アウトリガー横張り出しなしのフルブーム12mクラス。

アウトリガーの横張り出しなしでフルブーム作業を実現した12mクラスの都市型高所作業車です。ジャッキの操作だけで車両のセッティングがスピーディーに行えるとともに、車両設置幅が小さくすむので、特に都市部での作業に威力を発揮。
さらに、ブーム動作の滑らかさやメンテナンス性への配慮も加えるなど、使いやすさを追求しました。

2年保証対象機種
本機種の保証期間は、2年間または、稼働時間2400時間となります。
※定期点検、補足点検を当社サービスネットで受けていただくことが前提となります。※注目初回点検での使用に限ります。

作業床最大地上高
11.9m
作業床最大積載荷重
200kg

横張り出しなしで最大作業半径10.48mを実現

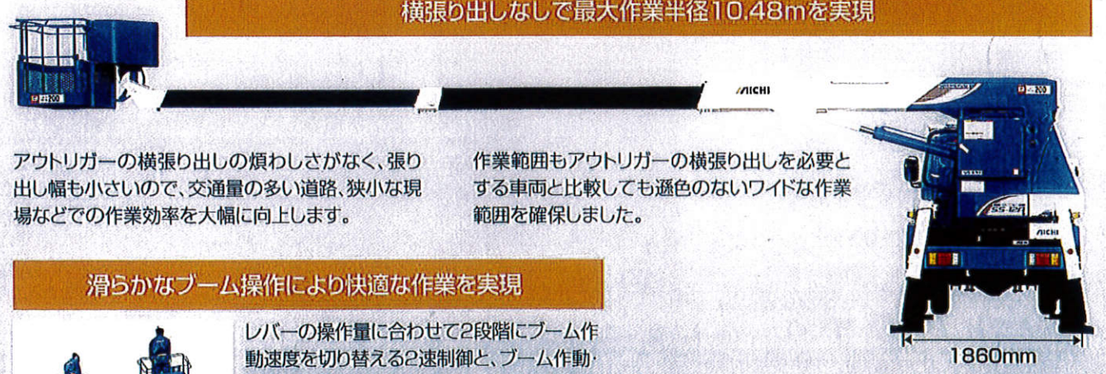

アウトリガーの横張り出しの煩わしさがなく、張り出し幅も小さいので、交通量の多い道路、狭小な現場などでの作業効率を大幅に向上します。

作業範囲もアウトリガーの横張り出しを必要とする車両と比較しても遜色のないワイドな作業範囲を確保しました。

滑らかなブーム操作により快適な作業を実現

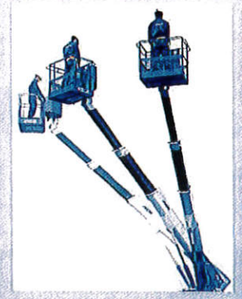

レバーの操作量に合わせて2段階にブーム作動速度を切り替える2速制御と、ブーム作動・停止時の揺れを低減するショックレス機構の採用で、滑らかなブーム操作が行えます。
また、自動的にエンジン回転数を調節するオートアクセルにより、レバー操作時以外はアイドリング状態となりますので、省エネ・低騒音にも役立ちます。
さらに、六角ブームの採用によりバスケットの揺れも大幅に減少。操作に不慣れな方でも安心して操作が行えます。

ジョイスティックレバーを標準装備

バスケット上の操作レバーは十字型のジョイスティックレバーを採用。操作性が一段と向上し能率の良い作業を可能にしました。

AICHI

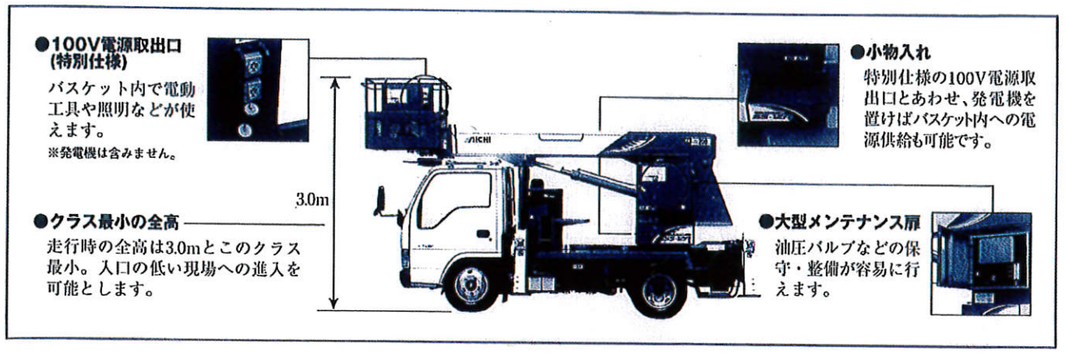

車両寸法図

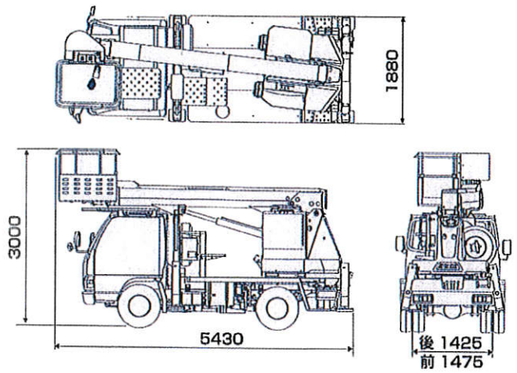

※寸法は架装シャシーにより異なります。

作業範囲図

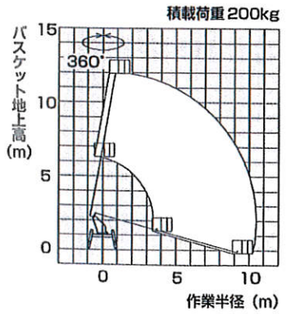

注1．作業範囲はブームのたわみは考慮されていません。

主要諸元

●架装型式・名称	
型式	SS-12A
名称	高所作業車
●バスケット	
最大積載荷重（搭乗人員）	200kg（2名）
最大地上高	11.9m
最大作業半径	10.48m
内側寸法	1.0m×0.7m×0.9m（幅×奥行×高さ）
首振角度	左95°～右95°
●ブーム	
型式	3段同時伸縮
ブーム長さ	4.30m～10.01m
伸縮ストローク	5.71m
伸縮速度	5.71m/30s（伸）　5.71m/25s（縮）
起伏角度	−15°～80°
起伏速度	−15°～80°/30s
旋回角度	360°（全旋回）
旋回速度	1.0rpm
●ジャッキ	
張出幅	1860mm
●安全装置	
油圧系安全装置（油圧安全弁・ジャッキ伸縮安全装置・ブーム起伏安全装置・ブーム伸縮安全装置・バスケット平衡安全装置）　ブームインターロック装置　ジャッキインターロック装置　停止スイッチ　フートペダル　非常用ポンプ　手摺ガード　レバーガード　安全帯ロープ掛け　キャビンガード	
●その他装置	
オートアクセル　水準器　給油間違い防止カバー　小物入れ	
●特別仕様	
旋回レースカバー　アウトリガ注意灯　アース付き AC100V-15A 電源取出口　上部作業灯　上部操作カバー　上部操作銘板保護シール　FRPバケット	
●車両諸元	
架装シャシー	3.0トンクラス

株式会社アイチコーポレーション　http://www.aichi-corp.co.jp

北日本支店	宮城県仙台市宮城野区日の出町3-4-8	〒983-0035	022(236)0421(代)
北日本支店北海道	北海道札幌市西区発寒十四条4-2-70	〒063-0834	011(665)1301(代)
東京支店	埼玉県さいたま市中央区上峰1-15-4	〒338-0014	048(852)1104(代)
東関東カスタマーサービスセンター	千葉県千葉市若葉区大宮町4070	〒264-0016	043(305)2122(代)
西関東カスタマーサービスセンター	東京都立川市一番町4-72-14	〒190-0033	042(531)2101(代)
神奈川カスタマーサービスセンター	神奈川県横浜市旭区上川井町800-4	〒241-0802	045(921)3905(代)
名古屋支店	愛知県名古屋市緑区大高町丸の内70-1	〒459-8001	052(621)5112(代)
名古屋支店北陸	富山県富山市西二俣354	〒930-0177	076(434)2181(代)
大阪支店	大阪府大阪市淀川区田川3-9-56	〒532-0027	06(6307)4567(代)
神戸営業所	兵庫県神戸市西区伊川谷町潤和字前973	〒651-2124	078(974)1107(代)
中四国支店	広島県東広島市八本松町原10852-57	〒739-0151	082(429)2011(代)
中四国支店四国	香川県綾歌郡国分寺町国分59-7	〒769-0102	087(874)0808(代)
九州支店	福岡県粕屋郡志免町南里2-26-1	〒811-2207	092(935)5353(代)
沖縄営業所	沖縄県那覇市安謝2-22-27 天てらす101号	〒900-0003	098(867)7337(代)
本社	埼玉県上尾市領家1152	〒362-8550	048(781)1144(代)
東京事務所	東京都台東区上野7-6-11 第一下谷ビル5F	〒110-0005	03(3847)2411(代)

安全に関するご注意

●高所作業車の運転(高所作業)には以下の資格が必要です。
・作業床の最大高さが2m以上10m未満のものは、高所作業車運転のための「特別教育修了者」、または「技能講習修了者」。
・作業床の最大高さが10m以上のものは、高所作業車運転のための「技能講習修了者」。
●強風(10分間の平均風速10m/s以上)、大雨(1回の降雨量50mm以上)、大雪(1回の降雪量250mm以上)等、悪天候下での、2m以上の高所作業は法令により禁止されています。
●ご使用の前に「取扱説明書」をよくお読みのうえ、正しくご使用下さい。

※改良のため、本仕様および外観や構造の一部を予告なく変更することがあります。
※本カタログの車両塗装色は撮影用のもので、実際の商品とは異なる場合があります。

SS-12A K0603-3000⑥